argon Ringleuchte RP7, 178 W, LED, dir/indir.

Art. Nr: RP7a.17884.Oi.S4B1

Technische Daten/Bestelldaten

Leuchtkörper

Montageart: Pendel-/Ringleuchte
Maße (Angabe in mm):
D1: 1980 / D2: 1840 / H1: 77 /
Gewicht: 19.3 kg
Material: Aluminium
Farbe: Schwarz (RAL 9005)

Elektrotechnik:

Betriebsgerät: LED Betriebsgerät schaltbar
Netzfrequenz: 50-60 Hz
Netzspannung: 220-240 V
Umgebungstemperatur: -0,00 bis +25,00 °C

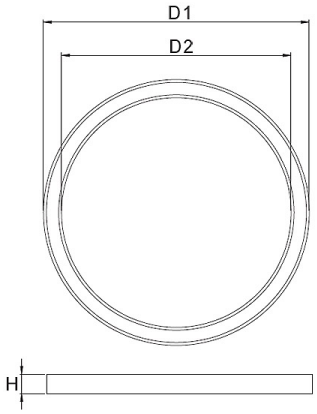

Lichttechnik:

Optisches System: opale Abdeckung
Leistungsaufnahme: 178 W
Farbtemperatur: 4000 K
Lichtstrom: 14659 lm
Lichtverteilung: direkt/indirekt strahlend
Farbwiedergabe: CRI>80
Lebensdauer: 54.000h (L80 / B10)
Binning: SDCM<3

Prüfungen:

Schutzart: IP40
Schutzklasse: I
Schlagschutz: IK02
Energieeffizienzklasse: D
Länderkennzeichnung: CE
Sicherheitskennzeichen: F
Glühdrahtprüfung: 650 °C - 30s
Sonstige Kennzeichen: WEEE-Zeichen
Bruttopreis: 4,394.70 € Euro (exkl. Mehrwertsteuer)
EAN: 4058153716572

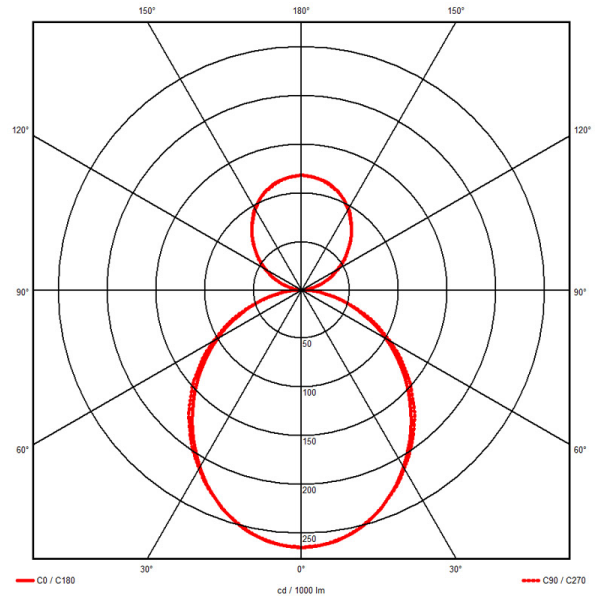

argon lighting GmbH · Zieglerstraße 19 · 33161 Hövelhof
Fon 05257.9 88 90-0 · Fax 05257.9 88 90-45 · E-Mail info@argon-lighting.de

Alle technischen Daten sind sorgfältig erstellt. Irrtum vorbehalten. Produktabbildungen und Lichtverteilungskurven sind beispielhaft und können in Einzelfällen abweichen.