argon Ringleuchte RP7, 114 W, LED, dir/indir.

Art. Nr: RP7a.11483.Oi.S4R1

Technische Daten/Bestelldaten

Leuchtkörper

Montageart: Pendel-/Ringleuchte
Maße (Angabe in mm):
D1: 2520 / D2: 2380 / H1: 77 /
Gewicht: 24.5 kg
Material: Aluminium
Farbe: nach RAL

Elektrotechnik:

Betriebsgerät: LED Betriebsgerät schaltbar
Netzfrequenz: 50-60 Hz
Netzspannung: 220-240 V
Umgebungstemperatur: -0,00 bis +25,00 °C

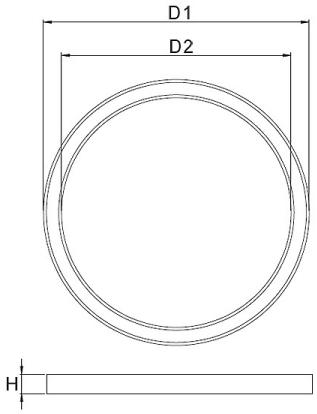

Lichttechnik:

Optisches System: opale Abdeckung
Leistungsaufnahme: 114 W
Farbtemperatur: 3000 K
Lichtstrom: 9679 lm
Lichtverteilung: direkt/indirekt strahlend
Farbwiedergabe: CRI>80
Lebensdauer: 54.000h (L80 / B10)
Binning: SDCM<3

Prüfungen:

Schutzart: IP40
Schutzklasse: I
Schlagschutz: IK02
Energieeffizienzklasse: D
Länderkennzeichnung: CE
Sicherheitskennzeichen: F
Glühdrahtprüfung: 650 °C - 30s
Sonstige Kennzeichen: WEEE-Zeichen
Bruttopreis: 5,593.30 € Euro (exkl. Mehrwertsteuer)
EAN: 4058153712987

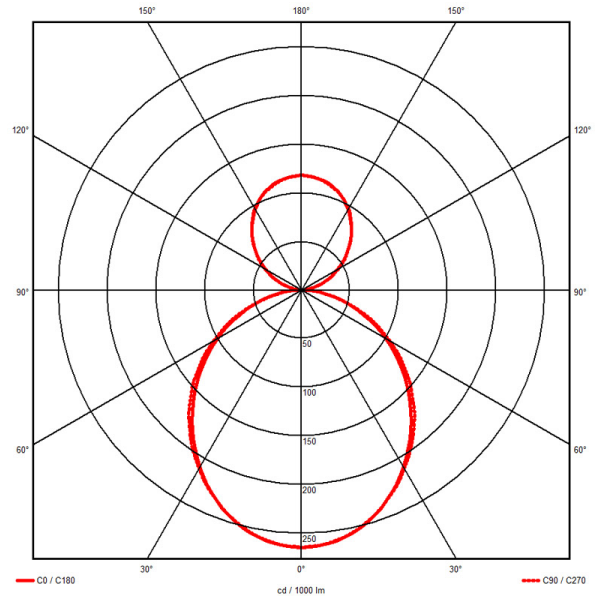

argon lighting GmbH · Zieglerstraße 19 · 33161 Hövelhof
Fon 05257.9 88 90-0 · Fax 05257.9 88 90-45 · E-Mail info@argon-lighting.de

Alle technischen Daten sind sorgfältig erstellt. Irrtum vorbehalten. Produktabbildungen und Lichtverteilungskurven sind beispielhaft und können in Einzelfällen abweichen.