argon Downlight DO20, 20-40 Watt, LED

Art. Nr: DO20La.MH93.AF.S1S5

Technische Daten/Bestelldaten

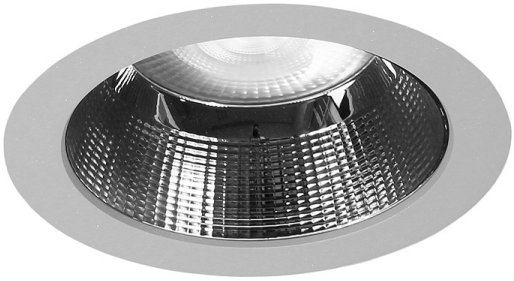

Leuchtkörper

Montageart: Einbaudownlight
Maße (Angabe in mm):
D1: 228 / H1: 99 /
Deckenausschnitt: 200-210 mm
Gewicht: 1.1 kg
Material: Aluminium
Farbe: Silber (RAL 9006)

Elektrotechnik:

Betriebsgerät: LED Betriebsgerät schaltbar
Netzfrequenz: 50-60 Hz
Netzspannung: 200-240 V
Umgebungstemperatur: -20° bis +45° °C

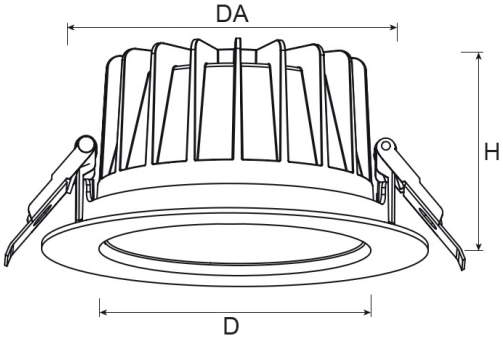

Lichttechnik:

Optisches System: Alureflektor facettiert
Leistungsaufnahme: 20-40 W
Farbtemperatur: 3000 K
Lichtstrom: 2517-5034 lm
Farbwiedergabe: CRI>90
Lebensdauer: 50.000 h (L90 B10)
Binning: SDCM<3
Ausstrahlwinkel: 36° °
Blendbegrenzung: UGR<22

Prüfungen:

Schutzart: IP54
Schutzklasse: II
Schlagschutz: IK06
Energieeffizienzklasse: E
Länderkennzeichnung: CE
Sicherheitskennzeichen: F
Glühdrahtprüfung: 850 °C - 30s
Bruttopreis: 122.50 Euro (exkl. Mehrwertsteuer)
EAN: 4058153611396

Bemerkungen:

DA: 200-210 mm (bis 225mm mit EW-Ring)

argon lighting GmbH · Zieglerstraße 19 · 33161 Hövelhof
Fon 05257.9 88 90-0 · Fax 05257.9 88 90-45 · E-Mail info@argon-lighting.de

Alle technischen Daten sind sorgfältig erstellt. Irrtum vorbehalten. Produktabbildungen und Lichtverteilungskurven sind beispielhaft und können in Einzelfällen abweichen.