argon Downlight DO20, 12-25 Watt, LED, breitstrahlend, DALI

Art. Nr: DO20La.MW94.WB.D1W5

Technische Daten/Bestelldaten

Leuchtkörper

Montageart: Einbaudownlight
Maße (Angabe in mm):
D1: 228 / H1: 99 /
Deckenausschnitt: 200-210 mm
Gewicht: 1.1 kg
Material: Aluminium
Farbe: Weiß (RAL 9016)

Elektrotechnik:

Betriebsgerät: LED Betriebsgerät DALI
Netzfrequenz: 50-60 Hz
Netzspannung: 200-240 V
Umgebungstemperatur: -20° bis +45° °C

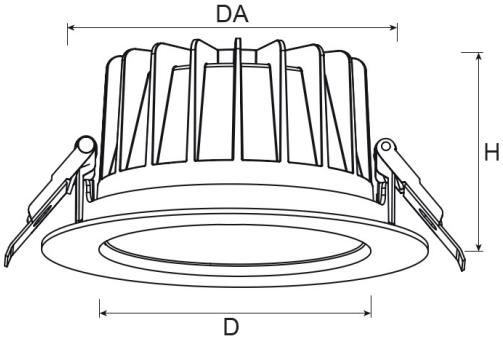

Lichttechnik:

Optisches System: Weißraster / weißer Reflektor
Leistungsaufnahme: 12-25 W
Farbtemperatur: 4000 K
Lichtstrom: 1555-3215 lm
Farbwiedergabe: CRI>90
Lebensdauer: 50.000 h (L90 B10)
Binning: SDCM<3
Ausstrahlwinkel: 60° °
Blendbegrenzung: UGR<19

Prüfungen:

Schutzart: IP54
Schutzklasse: II
Schlagschutz: IK06
Energieeffizienzklasse: D
Länderkennzeichnung: CE
Sicherheitskennzeichen: F
Glühdrahtprüfung: 850 °C - 30s
Bruttopreis: 152.50 Euro (exkl. Mehrwertsteuer)
EAN: 4058153614885

Bemerkungen:

DA: 200-210 mm (bis 225mm mit EW-Ring)

argon lighting GmbH · Zieglerstraße 19 · 33161 Hövelhof
Fon 05257.9 88 90-0 · Fax 05257.9 88 90-45 · E-Mail info@argon-lighting.de

Alle technischen Daten sind sorgfältig erstellt. Irrtum vorbehalten. Produktabbildungen und Lichtverteilungskurven sind beispielhaft und können in Einzelfällen abweichen.