argon Downlight DO20, 6-14 Watt, LED, breitstrahlend

Art. Nr: DO20Sa.MW94.BB.S1B5

Technische Daten/Bestelldaten

Leuchtkörper

Montageart: Einbaudownlight
Maße (Angabe in mm):
D1: 110 / H1: 54 /
Deckenausschnitt: 90-95 mm
Gewicht: 0.3 kg
Material: Aluminium
Farbe: Schwarz (RAL 9005)

Elektrotechnik:

Betriebsgerät: LED Betriebsgerät schaltbar
Netzfrequenz: 50-60 Hz
Netzspannung: 200-240 V
Umgebungstemperatur: -20° bis +45° °C

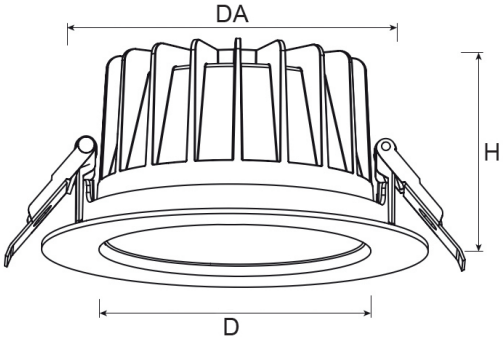

Lichttechnik:

Optisches System: schwarzer Reflektor
Leistungsaufnahme: 6-14 W
Farbtemperatur: 4000 K
Lichtstrom: 758-1818 lm
Farbwiedergabe: CRI>90
Lebensdauer: 50.000 h (L90 B10)
Binning: SDCM<3
Ausstrahlwinkel: 60° °
Blendbegrenzung: UGR<19

Prüfungen:

Schutzart: IP54
Schutzklasse: II
Schlagschutz: IK06
Energieeffizienzklasse: D
Länderkennzeichnung: CE
Sicherheitskennzeichen: F
Glühdrahtprüfung: 850 °C - 30s
Bruttopreis: 54.30 Euro (exkl. Mehrwertsteuer)
EAN: 4058153613963

Bemerkungen:

DA: 90-95 mm (bis 140 mm mit EW-Ring)

argon lighting GmbH · Zieglerstraße 19 · 33161 Hövelhof
Fon 05257.9 88 90-0 · Fax 05257.9 88 90-45 · E-Mail info@argon-lighting.de

Alle technischen Daten sind sorgfältig erstellt. Irrtum vorbehalten. Produktabbildungen und Lichtverteilungskurven sind beispielhaft und können in Einzelfällen abweichen.