## argon Downlight DO20, 6-14 Watt, LED, tiefstrahlend, DALI

**Art. Nr:** DO20Sa.MW93.AFT.D1B5

### Technische Daten/Bestelldaten

**Leuchtkörper**

Montageart: Einbaudownlight
Maße (Angabe in mm):
D1: 110 / H1: 54 /
Deckenausschnitt: 90-95 mm
Gewicht: 0.3 kg
Material: Aluminium
Farbe: Schwarz (RAL 9005)

**Elektrotechnik:**

Betriebsgerät: LED Betriebsgerät DALI
Netzfrequenz: 50-60 Hz
Netzspannung: 200-240 V
Umgebungstemperatur: -20° bis +45° °C

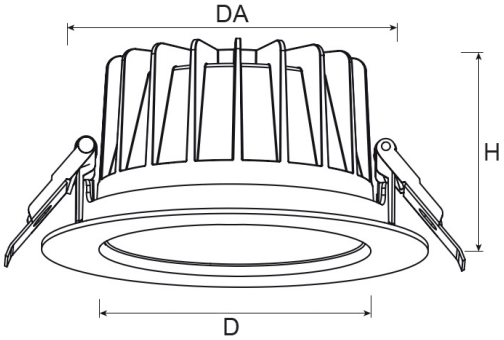


**Lichttechnik:**

Optisches System: Alureflektor facettiert
Leistungsaufnahme: 6-14 W
Farbtemperatur: 3000 K
Lichtstrom: 717-1722 lm
Farbwiedergabe: CRI>90
Lebensdauer: 50.000 h (L90 B10)
Binning: SDCM<3
Ausstrahlwinkel: 24° °
Blendbegrenzung: UGR<19

**Prüfungen:**

Schutzart: IP54
Schutzklasse: II
Schlagschutz: IK06
Energieeffizienzklasse: E
Länderkennzeichnung: CE
Sicherheitskennzeichen: F
Glühdrahtprüfung: 850 °C - 30s
Bruttopreis: 84.30 Euro (exkl. Mehrwertsteuer)
EAN: 4058153611891

**Bemerkungen:**

DA: 90-95 mm (bis 140 mm mit EW-Ring)

argon lighting GmbH · Zieglerstraße 19 · 33161 Hövelhof
Fon 05257.9 88 90-0 · Fax 05257.9 88 90-45 · E-Mail info@argon-lighting.de

Alle technischen Daten sind sorgfältig erstellt. Irrtum vorbehalten. Produktabbildungen und Lichtverteilungskurven sind beispielhaft und können in Einzelfällen abweichen.