argon Downlight DO40, 20 Watt, LED, DALI

Art. Nr: DO40Sa.20CW.OW.D1W4

Technische Daten/Bestelldaten

Leuchtkörper

Montageart: Einbaudownlight
Maße (Angabe in mm):
D1: 175 / H1: 52 /
Deckenausschnitt: 145-160 mm
Gewicht: 0.4 kg
Material: Aluminium
Farbe: Weiß (RAL 9016)

Elektrotechnik:

Betriebsgerät: LED Betriebsgerät DALI
Netzfrequenz: 50-60 Hz
Netzspannung: 220-240 V
Umgebungstemperatur: 0°C bis +45°C °C

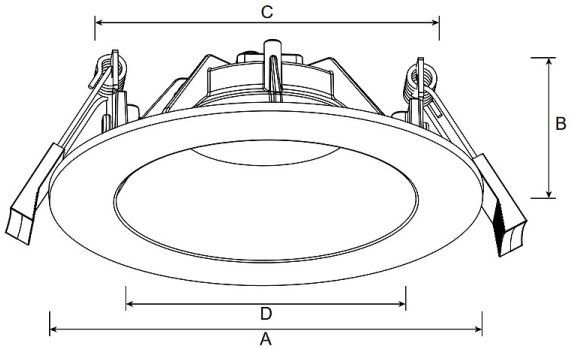

Lichttechnik:

Optisches System: opale Abdeckung mit weißem Reflektor
Leistungsaufnahme: 20 W
Farbtemperatur: 3000/4000/5700 K
Lichtstrom: 2090 lm
Lichtverteilung: direkt strahlend
Farbwiedergabe: CRI>80
Lebensdauer: 50.000h (L70 / B10)
Ausstrahlwinkel: 90° °

Prüfungen:

Schutzart: IP44
Schutzklasse: II
Schlagschutz: IK02
Energieeffizienzklasse: E
Länderkennzeichnung: CE
Sicherheitskennzeichen: F
Sonstige Kennzeichen: WEEE-Zeichen
Bruttopreis: 81.50 € Euro (exkl. Mehrwertsteuer)
EAN: 4058153617985

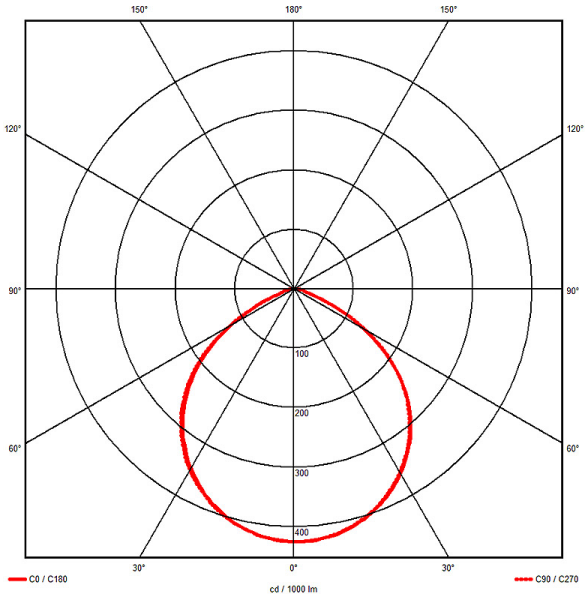

Bemerkungen:

Umstellbare Lichtfarbe auf 3000K /4000K oder 5700K

argon lighting GmbH · Zieglerstraße 19 · 33161 Hövelhof
Fon 05257.9 88 90-0 · Fax 05257.9 88 90-45 · E-Mail info@argon-lighting.de

Alle technischen Daten sind sorgfältig erstellt. Irrtum vorbehalten. Produktabbildungen und Lichtverteilungskurven sind beispielhaft und können in Einzelfällen abweichen.