argon Einbaudownlight 6330 rund 8 W, LED, schwenkbar

Art. Nr: 6330.827.FA.81

Technische Daten/Bestelldaten

Leuchtkörper

Montageart: Deckeneinbauleuchte
Maße (Angabe in mm):
D1: 82 / H1: 44 /
Deckenausschnitt: 68 mm
Gewicht: 0.7 kg
Material: Aluminium
Farbe: Aluminium natur

Elektrotechnik:

Betriebsgerät: LED Betriebsgerät schaltbar
Netzfrequenz: 50-60 Hz
Netzspannung: 220-240 V

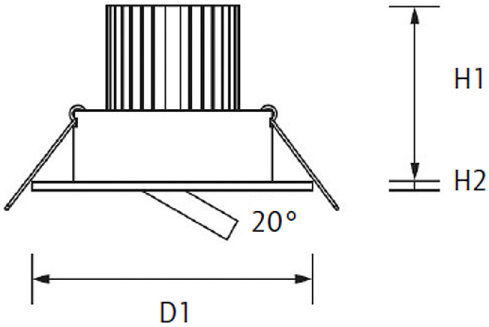

Lichttechnik:

Optisches System: Aluminiumreflektor
Leistungsaufnahme: 8 W
Farbtemperatur: 2700 K
Lichtstrom: 520 lm
Lichtverteilung: direkt strahlend
Farbwiedergabe: CRI > 90
Lebensdauer: 50.000 h (L70 B20)

Prüfungen:

Schutzart: IP20
Schutzklasse: I
Schlagschutz: IK02
Länderkennzeichnung: CE
Sicherheitskennzeichen: F
Sonstige Kennzeichen: WEEE-Zeichen
Bruttopreis: 48.80 € Euro (exkl. Mehrwertsteuer)
EAN: 4058153532769

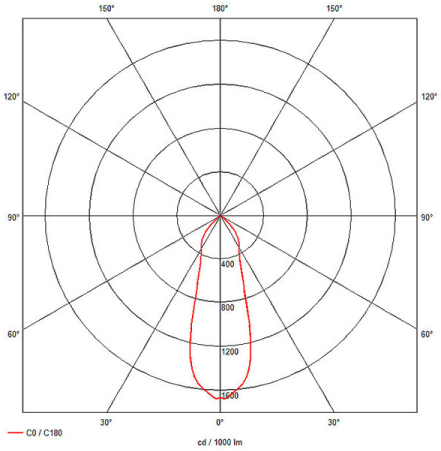

argon lighting GmbH · Zieglerstraße 19 · 33161 Hövelhof
Fon 05257.9 88 90-0 · Fax 05257.9 88 90-45 · E-Mail info@argon-lighting.de

Alle technischen Daten sind sorgfältig erstellt. Irrtum vorbehalten. Produktabbildungen und Lichtverteilungskurven sind beispielhaft und können in Einzelfällen abweichen.