argon Ringleuchte RP7, 55 W, Casambi, LED, dir. strahlend

Art. Nr: RP7a.5584.O.C4S1

Technische Daten/Bestelldaten

Leuchtkörper

Montageart: Pendel-/Ringleuchte
Maße (Angabe in mm):
D1: 1519 / D2: 1379 / H1: 77 /
Gewicht: 14.8 kg
Material: Aluminium
Farbe: Silber (RAL 9006)

Elektrotechnik:

Betriebsgerät: LED Betriebsgerät Casambi
Netzfrequenz: 50-60 Hz
Netzspannung: 220-240 V
Umgebungstemperatur: -0,00 bis +25,00 °C

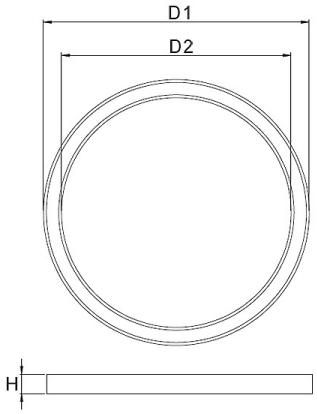

Lichttechnik:

Optisches System: opale Abdeckung
Leistungsaufnahme: 55 W
Farbtemperatur: 4000 K
Lichtstrom: 4464 lm
Lichtverteilung: direkt strahlend
Farbwiedergabe: CRI>80
Lebensdauer: 54.000h (L80 / B10)
Binning: SDCM<3

Prüfungen:

Schutzart: IP40
Schutzklasse: I
Schlagschutz: IK02
Energieeffizienzklasse: D
Länderkennzeichnung: CE
Sicherheitskennzeichen: F
Glühdrahtprüfung: 650 °C - 30s
Sonstige Kennzeichen: WEEE-Zeichen
Bruttopreis: 1,915.20 € Euro (exkl. Mehrwertsteuer)
EAN: 4058153723693

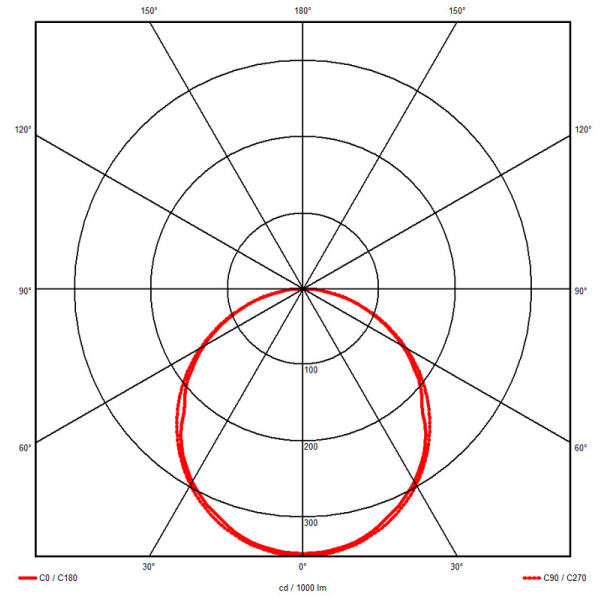

argon lighting GmbH · Zieglerstraße 19 · 33161 Hövelhof
Fon 05257.9 88 90-0 · Fax 05257.9 88 90-45 · E-Mail info@argon-lighting.de

Alle technischen Daten sind sorgfältig erstellt. Irrtum vorbehalten. Produktabbildungen und Lichtverteilungskurven sind beispielhaft und können in Einzelfällen abweichen.