argon Einbauleuchte 5847 35W LED

Art. Nr: 5847n.3330.TO.81

Technische Daten/Bestelldaten

Leuchtkörper

Montageart: Einbauleuchte
Maße (Angabe in mm):
A1: 500 / D1: 465 / H2: 40 /
Deckenausschnitt: 465 mm
Gewicht: 5.4 kg
Material: Stahlblech
Farbe: Weiß (RAL 9003)

Elektrotechnik:

Betriebsgerät: LED Betriebsgerät schaltbar
Netzfrequenz: 50-60 Hz
Netzspannung: 220-240 V
Umgebungstemperatur: -20 bis +30 °C

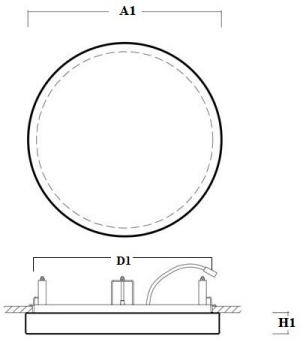

Lichttechnik:

Optisches System: Triplex Opalglas
Leistungsaufnahme: 33 W
Farbtemperatur: 3000 K
Lichtstrom: 3090 lm
Lichtverteilung: direkt strahlend
Farbwiedergabe: CRI>80
Lebensdauer: 100.000h (L80/B20)

Prüfungen:

Schutzart: IP44
Schutzklasse: I
Schlagschutz: IK01
Länderkennzeichnung: CE
Sicherheitskennzeichen: F
Sonstige Kennzeichen: WEEE-Zeichen
Bruttopreis: 732.80 € Euro (exkl. Mehrwertsteuer)
EAN: 4058153604404

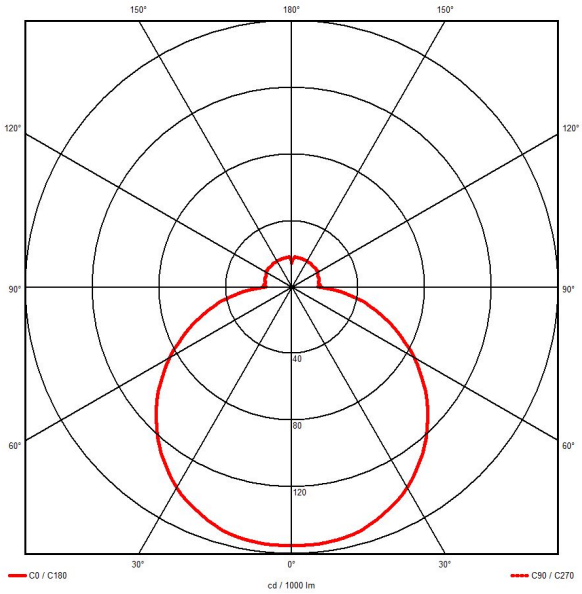

argon lighting GmbH · Zieglerstraße 19 · 33161 Hövelhof
Fon 05257.9 88 90-0 · Fax 05257.9 88 90-45 · E-Mail info@argon-lighting.de

Alle technischen Daten sind sorgfältig erstellt. Irrtum vorbehalten. Produktabbildungen und Lichtverteilungskurven sind beispielhaft und können in Einzelfällen abweichen.